DONNÉES TECHNIQUES POUR TRACTEURS – DEMANDE §70

❑ Tracteur 2 essieux

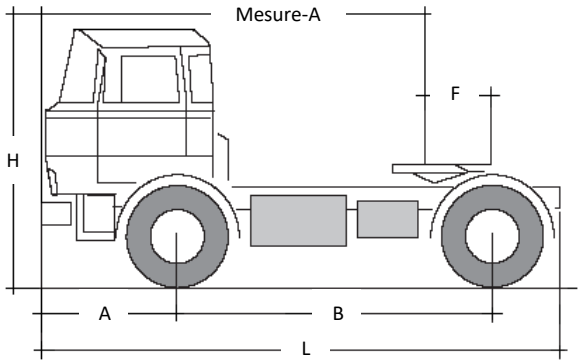

❑ Tracteur 3 essieux ❑ 6x2 ❑ 6x4

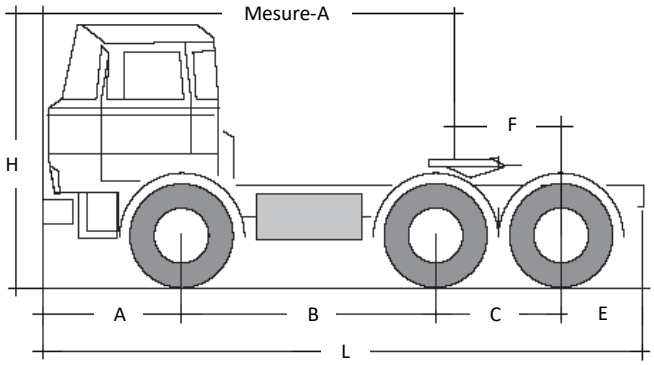

❑ Tracteur 4 essieux

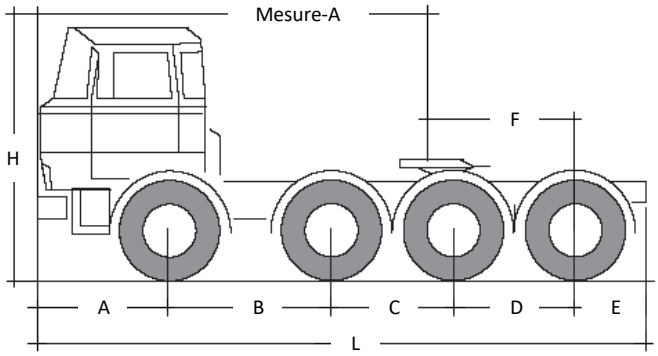

** En combinaison avec la semi-remorque*

Depuis le 01.01.2016 un justificatif du système de pesée embarquée est obligatoire pour tout véhicule neuf (semi-remorque/tracteur)!

Client: _____

_____

_____

Constructeur: _____

Type: _____

Plaque d'immatriculation: _____

N° de châssis:

Puissance du moteur: _____ Kw

Charge aux essieux: Essieu 1 _____ Kg

Essieu 2 _____ Kg

Essieu 3 _____ Kg

Essieu 4 _____ Kg

Poids total admissible: _____ Kg

Masse max. du train roulant: _____ Kg*

Poids à vide: _____ Kg

Mesure-A: _____ mm

A _____ mm

B _____ mm

C _____ mm

D _____ mm

E _____ mm

F _____ mm

L _____ mm

H _____ mm

Suspension:

	Essieu 1	Essieu 2	Essieu 3	Essieu 4
Air	❍	❍	❍	❍
Hydr.	❍	❍	❍	❍
Lames	❍	❍	❍	❍

Grue (Kran): ❍ Avec ❍ Sans

Système de pesée embarquée: ❍ Avec ❍ Sans

Photos du tracteur (voir exemple ci-dessous) :

Plaquette signalétique de la sellette

Plaquette signalétique du tracteur